ANDREW -S Connector

for 1 1/4" annularly corrugated cables AVA6-50
with tool MCPT-114158-S

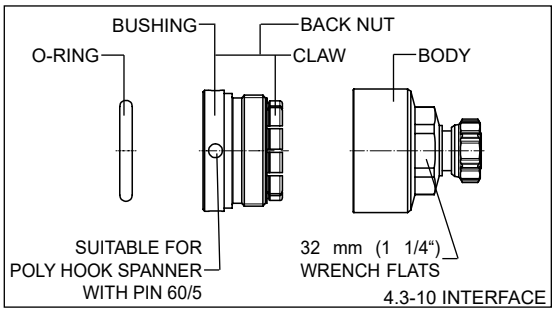

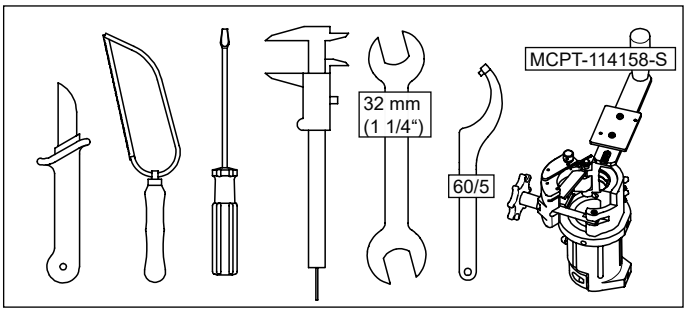

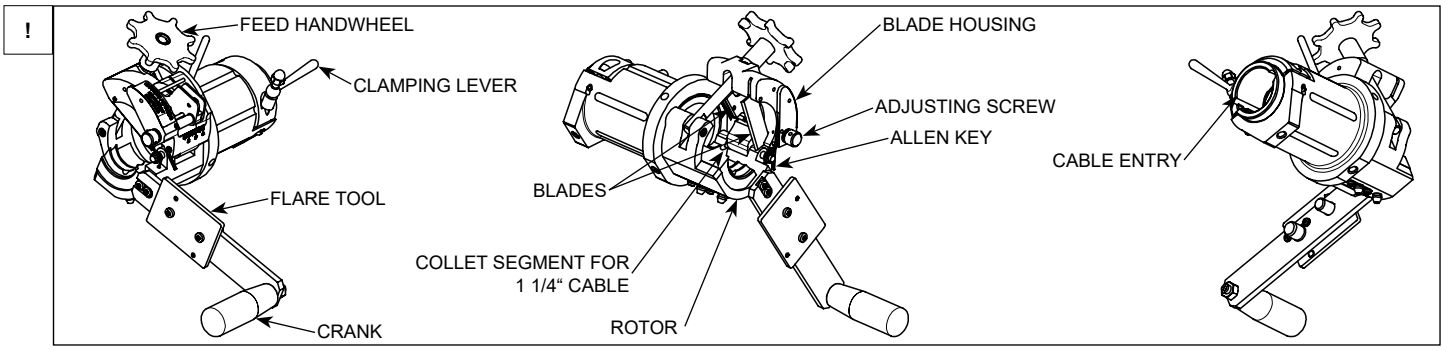

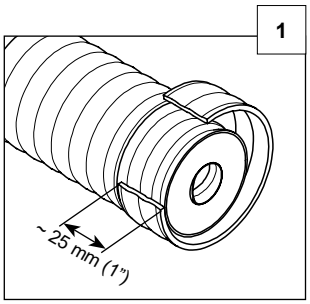

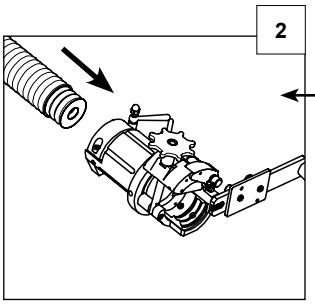

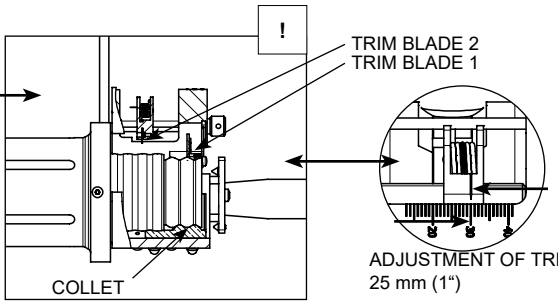

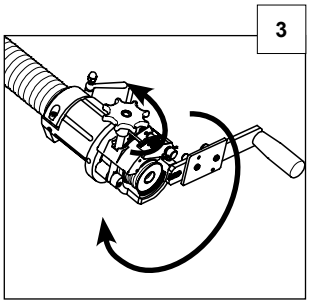

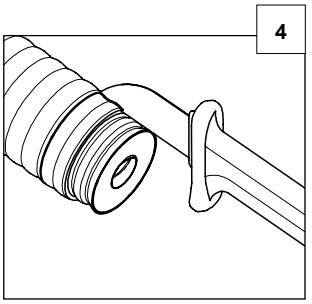

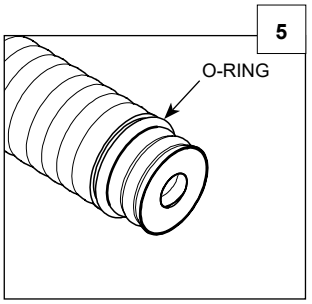

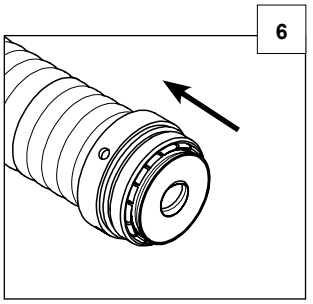

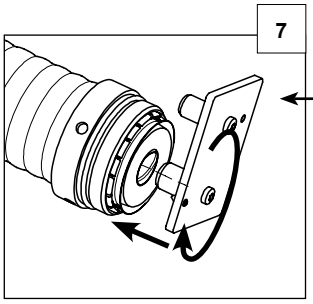

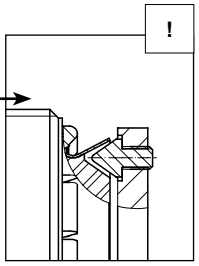

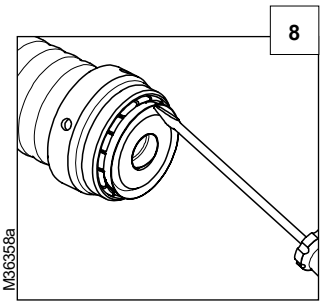

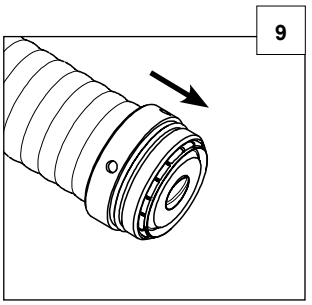

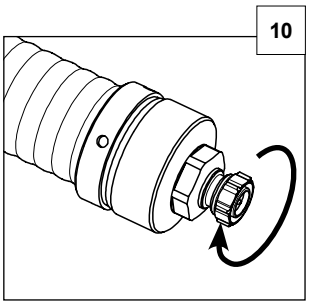

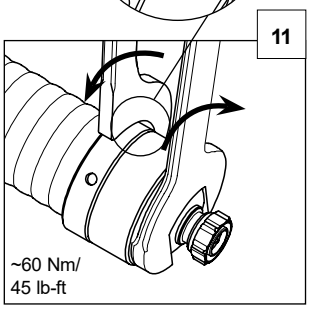

M36358a

ANDREW -S Connector

for 1 1/4" annularly corrugated cables LDF6-50 and AVA6-50
with tool MCPT-114158-S

For cable preparation use the accessory preparation tool in addition to the use of standard hand tools.

1. Remove cable jacket with knife.
2. Position collet guide of preparation tool in the first corrugation nearest to the trimmed cable jacket.
3. Turn feed handwheel (left hand thread) manually until blade 1 is situated close over the cable. Cut cable outer conductor with blade 1 by turning the rotor with the crank clockwise. After separation, the feed handwheel (left hand thread) can be turned manually until blade 1 is just before the inner conductor. Cut cable completely by turning the rotor with the crank clockwise. At the same time the cable jacket is notched with blade 2.
4. Trim away the jacket with knife along the pre-scored mark.
5. Slide O-ring onto cable.
6. Push and twist the back nut over the cable end and over the o-ring until the back nut has completely snapped over the cable end. Push the back nut back as far as possible.
7. Insert centering pin of the flaring tool into the cable inner conductor. Turn the tool to flare cable end. Ensure, that the spike of the flaring tool is positioned under the cable outer conductor.
8. Check to confirm the foam is fully separated and evenly spaced from the cable outer conductor.
9. Push the back nut forward until stop.
10. Thread the connector head to the back nut until the thread only just grips.
11. Tighten the back nut and the connector head using an open wrench and a poly hook spanner.

Recommended:

Remove front half of body and check for debris/dirt for optimal PIM performance.
If no debris is found, reinstall front body. If debris is found, remove/clean using alcohol wipe or swap, and reinstall front body.

To ensure the durability of the built in sealing it is recommended to protect the sealing (O-ring) with additional arrangements against aggressive and extreme environmental impacts.

Für die Kabelvorbereitung als Zubehör das Absetzwerkzeug zusätzlich zum Gebrauch von Standard-Werkzeugen verwenden.

1. Kabelmantel mit Messer entfernen.
2. Führungsschulter des Absetzwerkzeuges im ersten Wellental nach dem abgesetzten Kabelmantel positionieren.
3. Das Zustellhandrad (Linksgewinde) mit Hand drehen bis die Schneidklinge 1 knapp über dem Kabel liegt. Durch Drehen des Rotors mit Hilfe der Kurbel im Uhrzeigersinn mit Schneidklinge 1 den Kabelaußenleiter durchtrennen. Nach Durchtrennen des Kabelaußenleiters kann das Zustellhandrad (Linksgewinde) mit Hand weiter gedreht werden, bis Schneidklinge 1 kurz vor dem Innenleiter liegt. Durch weiteres Drehen der Kurbel im Uhrzeigersinn das Kabel vollständig durchtrennen. Dabei wird mit Schneidklinge 2 der Kabelmantel eingeschnitten.
4. Den abgeschnittenen Kabelinnenleiter entfernen.
5. O-Ring auf dem Kabel positionieren.
   Abgeschnittenen Außenleiter und Kabeldielektrikum entfernen.
   Schaumreste vollständig vom Kabelinnenleiter entfernen!
6. Abfangung auf das Kabelende und über den O-Ring schieben, bis die Abfangung vollständig über das Kabelende geschnappt ist. Abfangung soweit wie möglich nach hinten schieben.
7. Zentrierstift des Aufweitwerkzeugs in den Kabelinnenleiter scheiben. Das Aufweitwerkzeug drehen und dabei den Außenleiter aufweiten. Darauf achten, dass der Aufweitdorn innerhalb des Außenleiters ist.
8. Schaumdielektrikum vollständig vom Kabelaußenleiter trennen. Das Schaumdielektrikum muss ausreichend Abstand zum Kabelaußenleiter haben.
9. Abfanghülse bis zum Anschlag nach vorne schieben.
10. Steckerkopf nur soweit auf die Abfangung aufschrauben bis das Gewinde greift.
11. Abfangung und Steckerkopf mit Gabelschlüssel und Hakenschlüssel festziehen.

Empfohlen:

Steckverbinderkopf abschrauben. Auf Verschnutzung und Späne überprüfen und gegebenenfalls mit einem Alkoholtuch reinigen um best mögliche PIM-Ergebnisse zu erhalten. Anschließend den Steckverbinderkopf wieder aufschrauben und festziehen.

Um die Lebensdauer der eingebauten Dichtung dauerhaft zu gewährleisten, wird empfohlen geeignete Maßnahmen zu treffen, welche die Dichtstelle (O-Ring) vor aggressiven und extremen Umwelteinflüssen schützt.

Torque Table		
Interface	Wrench	Torque
4.3-10	22 mm (7/8“)	5 Nm (3.7 lb-ft) min 7.5 Nm (5.5 lb-ft) recommended

部件名称/Component Name	有毒有害物质或元素/Toxic or Hazardous Substances and Elements					
	铅/Pb	汞/Hg	镉/Cd	六价铬/Cr 6+	多溴联f/PBB	多溴二 醚/PBDE
金属零件/metal parts	X	O	O	O	O	O

产品在正常使用条件下, 其环保使用期限才在此标识有效期内. / The environmental protection use period is valid if the product is used as intended.

These instructions are written for qualified and experienced personnel. Please study them carefully before starting any work. Any liability or responsibility for the results of improper or unsafe installation practices is disclaimed. Please respect valid environmental regulations for assembly and waste disposal.
Studieren Sie bitte sorgfältig vor Beginn der Montage diese Anleitung, die für geschultes und qualifiziertes Personal erstellt ist. Bei unsachgemäßer Montage ist eine Haftung bzw. Gewährleistung ausgeschlossen. Bitte beachten Sie bei Montage und Entsorgung die geltenden Umweltschutzbestimmungen.
Ces instructions sont écrites pour des personnes qualifiées et expérimentées. Il est nécessaire de bien les lire avant de commencer l'installation. Notre responsabilité ne pourra être engagée si l'installation n'a pas été faite en conformité avec nos instructions. Prière de respecter les règles d'environnement en application pour le montage.
Estas instrucciones estan dirijidas a personal calificado y con la debida experiencia. Por favor léalas cuidadosamente antes de iniciar su trabajo. No asumimos ninguna responsabilidad derivada de instalaciones impropias ó sin las adecuadas medidas de seguridad. Por favor respete las regulaciones para proteccion ambiental y desecho de desperdicios.
Estas instruções são dirigidas ao pessoal qualificado e com a devida experiência. Por favor leia-as atentamente antes de começar a tarefa. Não assumimos nenhuma responsabilidade devido a execução da instalação de maneira imprópria ou sem as adequadas medidas de segurança. Por favor respeite os regulamentos válidos de meio ambiente para a montagem e remoção de resíduos.
本安装说明为合格及有经验的操作人员所写. 请在安装之前仔细阅读. 任何不恰当或不安全的安装所引起的责任, 都将不予受理. 并请遵守关于装配件及废物弃置的有效环保条例.

ANDREW an Amphenol company
2601 Telecom Parkway, Richardson, Texas, 75082, USA
www.andrew.com

Technical Support
+1 888 297 6433, Option 3 (Toll Free US and Canada)
awpnarsupport@andrew.com

Notice: ANDREW disclaims any liability or responsibility for the results of improper or unsafe installation, inspection, maintenance, or removal practices.
Aviso: ANDREW no acepta ninguna obligación ni responsabilidad como resultado de prácticas incorrectas o peligrosas de instalación, inspección, mantenimiento o retiro.
Avis : ANDREW décline toute responsabilité pour les conséquences de procédures d'installation, d'inspection, d'entretien ou de retrait incorrectes ou dangereuses.
Hinweis: ANDREW lehnt jede Haftung oder Verantwortung für Schäden ab, die aufgrund unsachgemäßer Installation, Überprüfung, Wartung oder Demontage auftreten.
Atenção: A ANDREW abdica do direito de toda responsabilidade pelos resultados de práticas inadequadas e sem segurança de instalação, inspeção, manutenção ou remoção.
Avvertenza: ANDREW declina eventuali responsabilità derivanti dell'esecuzione di procedure di installazione, ispezione, manutenzione e smontaggio improprie o poco sicure.
注意：ANDREW 公司申明對於不恰當或不安全的安裝、檢驗、維修或拆卸操作所導致的后果不負任 何義務和責任

©2025 ANDREW, an Amphenol company. All rights reserved. Amphenol and ANDREW are registered trademarks of Amphenol and/or its affiliates in the U.S. and other countries. All product names, trademarks and registered trademarks are property of their respective owners.

ANDREW -S Connector

for 1 1/4" annularly corrugated cables AVA6-50
with saw guide

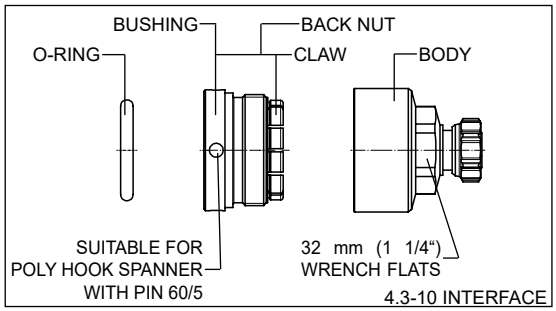

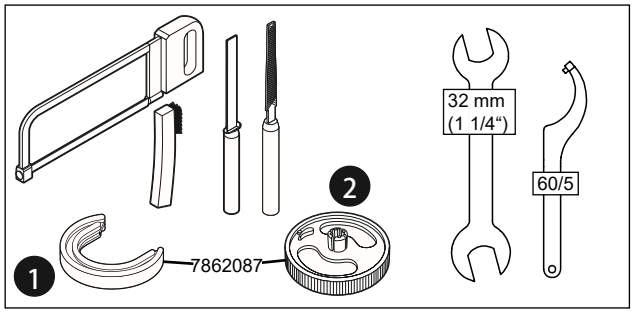

1 Trim cable jacket

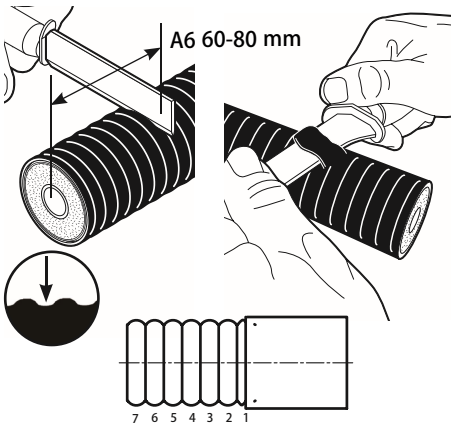

2 Position saw guide.

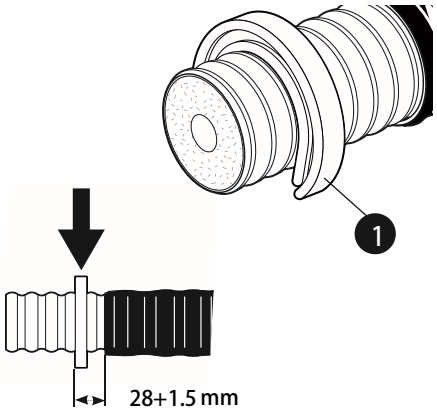

3 Inspect sealing surface. If damaged, cut back and return to step1.

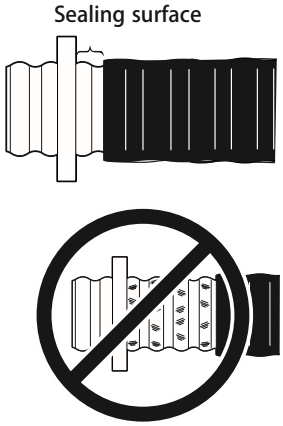

4 Cut cable flush with saw guide.

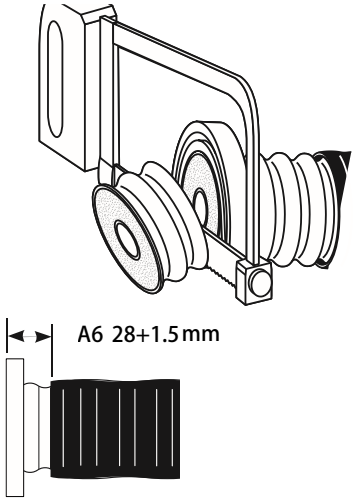

5 Deburr

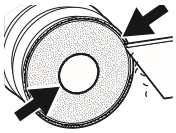

inside sdge

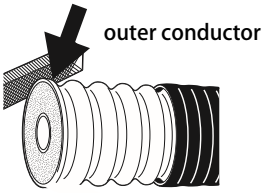

Be sure outer conductor and inside edge is round and undistorted.

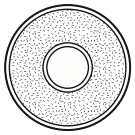

Millimeters 20 30 40 50 60 70 80 90 100 Inches 1 2 3 4

ANDREW -S Connector

for 1 1/4" annularly corrugated cables AVA6-50
with saw guide

6 Remove debris.

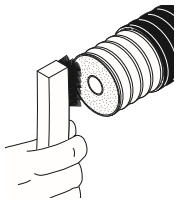

7 Add clamping nut after sliding o-ring onto cable. Push and twist the back nut over the cable end and over the o-ring until the back nut has completely snapped over the cable end.

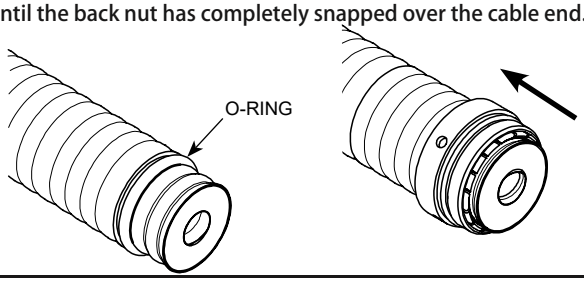

8 Compress foam.

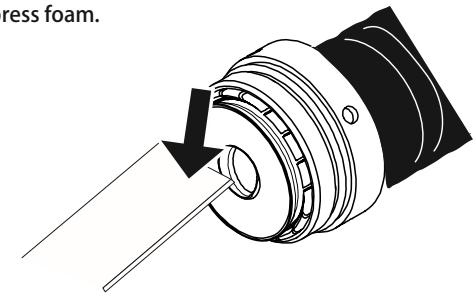

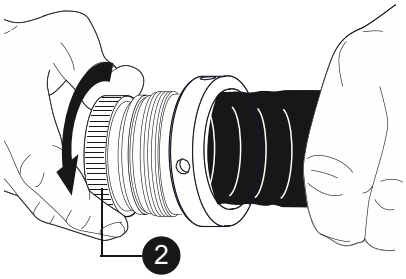

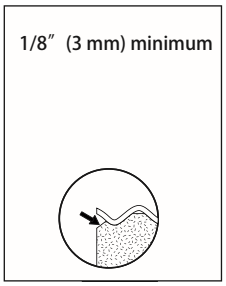

9 Deburr and removed debris.

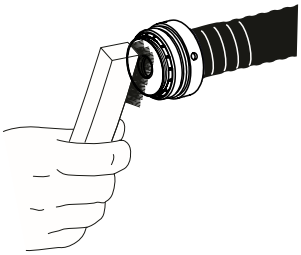

10 Insert and thread the connector head to the back nut until the thread only just grips.

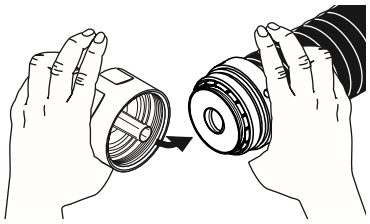

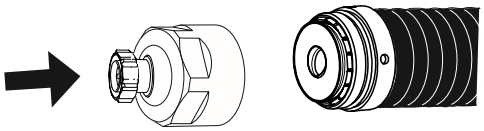

11 Tighten the back nut and the connector head using an open wrench and a poly hook spanner.

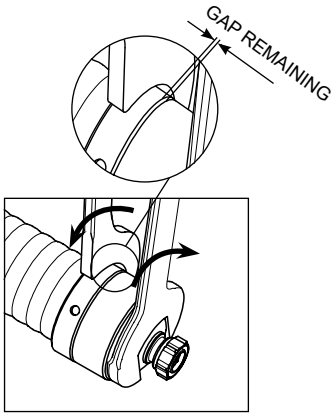

ANDREW an Amphenol company
2601 Telecom Parkway, Richardson, Texas, 75082, USA
www.andrew.com

Technical Support
+1 888 297 6433, Option 3 (Toll Free US and Canada)
awpnarsupport@andrew.com

Notice: ANDREW disclaims any liability or responsibility for the results of improper or unsafe installation, inspection, maintenance, or removal practices.
Aviso: ANDREW no acepta ninguna obligación ni responsabilidad como resultado de prácticas incorrectas o peligrosas de instalación, inspección, mantenimiento o retiro.
Avis : ANDREW décline toute responsabilité pour les conséquences de procédures d'installation, d'inspection, d'entretien ou de retrait incorrectes ou dangereuses.
Hinweis: ANDREW lehnt jede Haftung oder Verantwortung für Schäden ab, die aufgrund unsachgemäßer Installation, Überprüfung, Wartung oder Demontage auftreten.
Atenção: A ANDREW abdica do direito de toda responsabilidade pelos resultados de práticas inadequadas e sem segurança de instalação, inspeção, manutenção ou remoção.
Avvertenza: ANDREW declina eventuali responsabilità derivanti dell'esecuzione di procedure di installazione, ispezione, manutenzione e smontaggio improprie o poco sicure.
注意：ANDREW 公司申明對於不恰當或不安全的安裝、檢驗、維修或拆卸操作所導致的后果不負任 何義務和責任
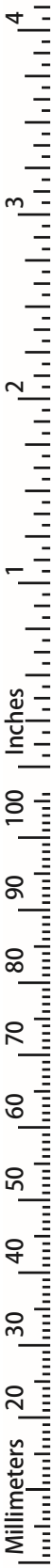
©2025 ANDREW, an Amphenol company. All rights reserved. Amphenol and ANDREW are registered trademarks of Amphenol and/or its affiliates in the U.S. and other countries. All product names, trademarks and registered trademarks are property of their respective owners.