N Connector Installation

for HELIAX® FSJ1-50A Coaxial Cable

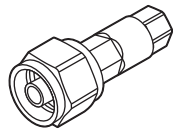

F1PNMV2-H

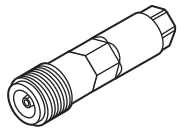

F1PNF

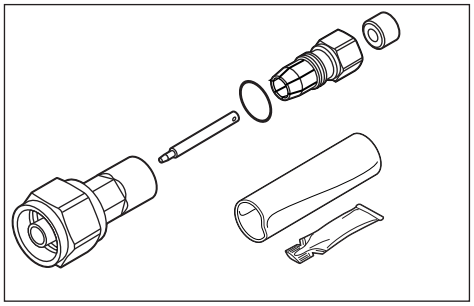

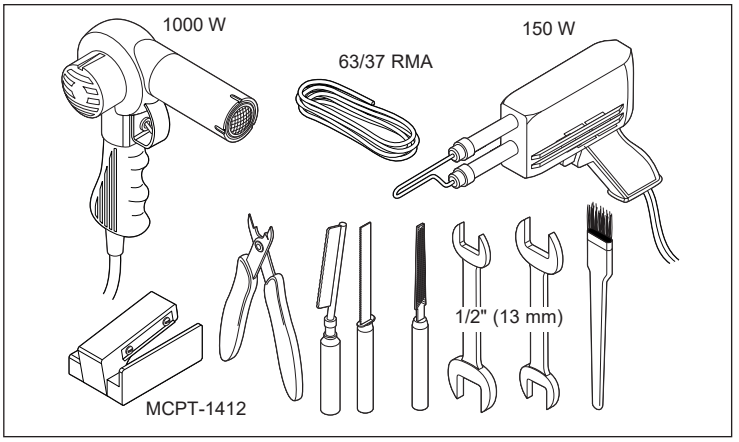

FAX-On-Demand: +1-708-873-3614 • North America: 1-800-861-1700

Tips and Techniques (SP50047) available by FAX-On-Demand.
Los consejos prácticos y técnicas (SP50047) pueden solicitarse por fax.

Conseils et techniques (SP50047) disponibles par fax à la demande.
Tips und Anleitungen (SP50047) auf Faxanfrage erhältlich.

Dicas e Técnicas (SP50047) disponíveis via pedido por fax.
提示與方法（SP50047）可以通過電傳獲得

1

Cut cable.
Cortar el cable.
Coupez le câble.
Kabel abschneiden.
Corte o cabo.
切割電纜

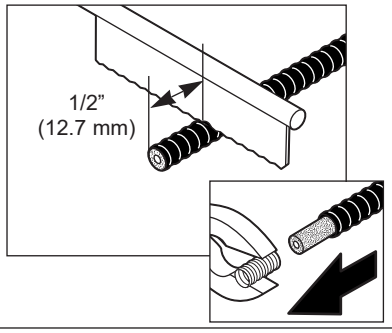

2

Trim cable jacket.
Recortar la envuelta del cable.
Coupez la gaine du câble.
Kabelmantel abziehen.
Retire a capa do cabo.
切整電纜外皮

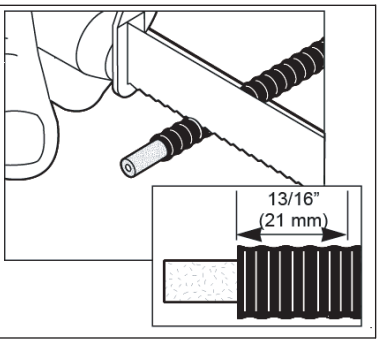

3

Trim inner conductor.
Cortar el conductor interno.
Coupez le conducteur intérieur.
Innenleiter abschneiden.
Limpe o condutor interno.
切整內心導體

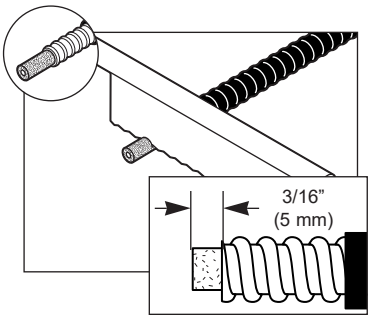

4

Remove foam and adhesive.
Retirar el material de espuma y el adhesivo.
Enlevez la mousse et l'adhésif.
Verschäumung und Klebeband entfernen.
Remova a espuma e o adesivo.
去除泡沫塑料和粘结剂

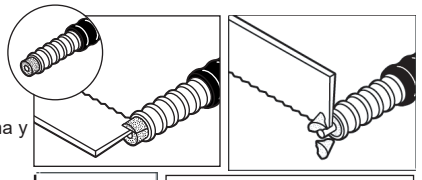

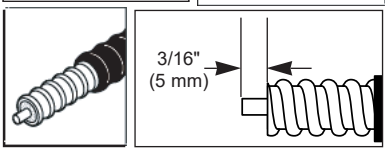

5

Deburr, and remove debris.
Quitar virutas, retirar los restos.
Ebavurez, enlevez les débris.
Entgraten. Metallspäne entfernen.
Remova rebarba, remova os detritos.
去除毛刺和殘屑。

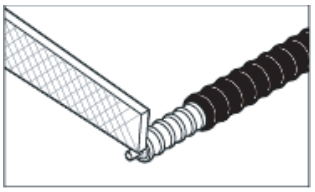

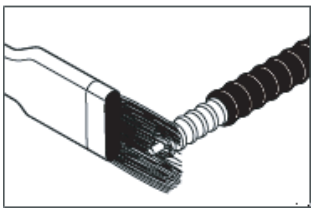

6

Add threaded gasket, grease, and finger tighten clamping nut.
Añadir el obturador roscado, la grasa y apretar la tuerca sujetadora.
Mettez en place le joint d'étanchéité fileté, de la graisse et l'écrou de serrage, serrez a main.
Gewindering und Klemmutter vor Montage einfetten und von Hand leicht anziehen (kein Werkzeug).
Colocar a borracha de vedação , aplicar a graxa sobre ela e rosquear a porca de aperto manualmente.
加螺紋墊圈，油脂和緊固螺母
徒手紧固

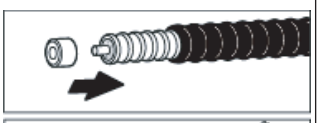

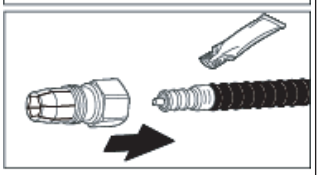

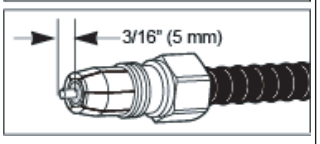

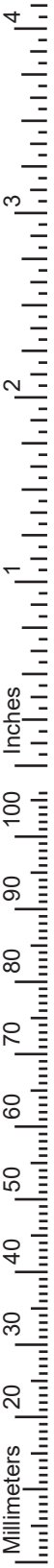

7

Solder pin, cut off excess solder.

Soldar la clavija, recortar el exceso de material para soldar.

Soudez la broche, coupez l excès de soudure.

Stift löten, überschüssiges Lötmetall entfernen.

Solde o pino, corte o excesso de estanho.

焊接銷針，切除多余的焊錫

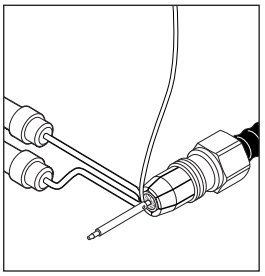

8

Add O-ring and grease.

Añadir la junta tórica y grasa.

Mettez en place le joint torique et graissez.

O-Ring vor Montage einfetten.

Coloque o anel em O ring e graxa.

加O型圈和油脂

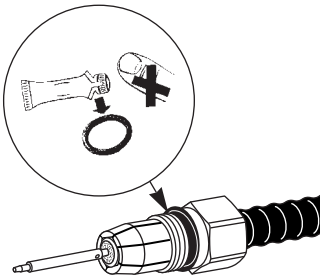

9

Attach connector body.

Añadir el cuerpo del conector.

Fixez le corps du connecteur.

Steckergehäuse befestigen.

Coloque o corpo do conector.

安裝接頭體

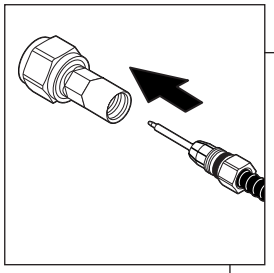

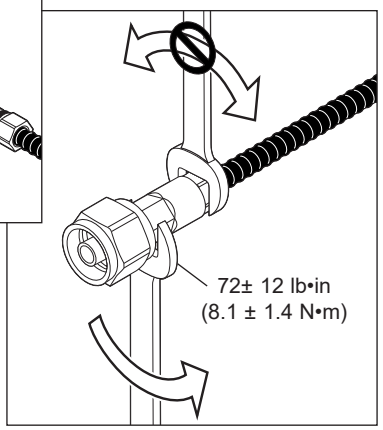

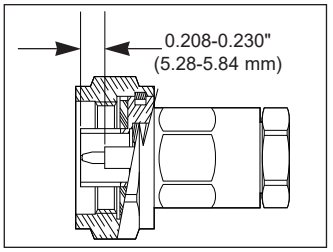

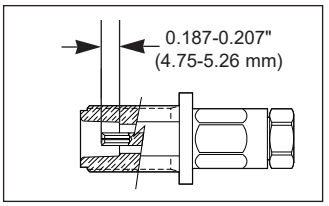

10

Apply heat shrink tube.

Aplicar el tubo de termoencongimiento.

Mettez en place la gaine thermoré-tractable.

Schrumpfschlauch überziehen.

Aqueça o tubo plástico.

加熱縮緊套管

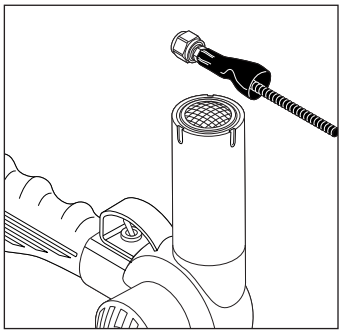

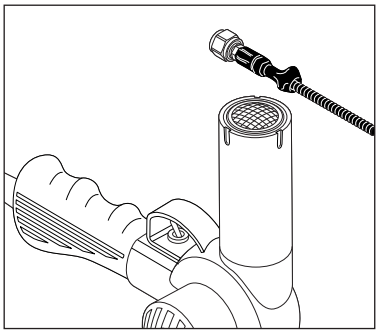

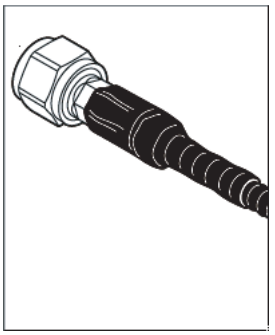

11

Coupling torque.

Par de acoplamiento.

Couple de serrage.

Anschlußdrehmoment.

Torque de conjugação.

配合扭矩

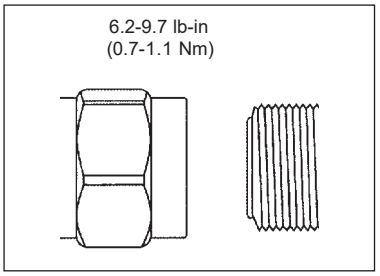

50	表一 有毒有害物质或元素名称及含量标识格式					
	有毒有害物质或元素					
部件名称 (Part Name)	铅 (Pb)	汞 (Hg)	镉 (Cd)	六价铬 (Cr6+)	多溴联苯 (PBB)	多溴二苯醚 (PBDE)
连接器 (Connector)	X	O	O	O	O	O

O: 表示有毒有害物质在该部件所有的均质材料中的含量均在**SJ/T 11363-2006**规定的限量要求以下.
X:表示该有毒有害物质至少在该部件的某一均质材料中的含量超出**SJ/T 11363-2006**规定的限量要求.

ANDREW an Amphenol company
2601 Telecom Parkway, Richardson, Texas, 75082, USA
www.andrew.com

Technical Support
+1 888 297 6433, Option 3 (Toll Free US and Canada)
awpnarsupport@andrew.com

Notice: ANDREW disclaims any liability or responsibility for the results of improper or unsafe installation, inspection, maintenance, or removal practices.
Aviso: ANDREW no acepta ninguna obligación ni responsabilidad como resultado de prácticas incorrectas o peligrosas de instalación, inspección, mantenimiento o retiro.
Avis : ANDREW décline toute responsabilité pour les conséquences de procédures d'installation, d'inspection, d'entretien ou de retrait incorrectes ou dangereuses.
Hinweis: ANDREW lehnt jede Haftung oder Verantwortung für Schäden ab, die aufgrund unsachgemäßer Installation, Überprüfung, Wartung oder Demontage auftreten.
Atenção: A ANDREW abdica do direito de toda responsabilidade pelos resultados de práticas inadequadas e sem segurança de instalação, inspeção, manutenção ou remoção.
Avvertenza: ANDREW declina eventuali responsabilità derivanti dell'esecuzione di procedure di installazione, ispezione, manutenzione e smontaggio improprie o poco sicure.
注意：ANDREW 公司申明對於不恰當或不安全的安裝、檢驗、維修或拆卸操作所導致的后果不負任 何義務和責任

©2025 ANDREW, an Amphenol company. All rights reserved. Amphenol and ANDREW are registered trademarks of Amphenol and/or its affiliates in the U.S. and other countries. All product names, trademarks and registered trademarks are property of their respective owners.